Արտածման Ա1 համակարգ

Կտրվածք 1-1
Մ 1:100

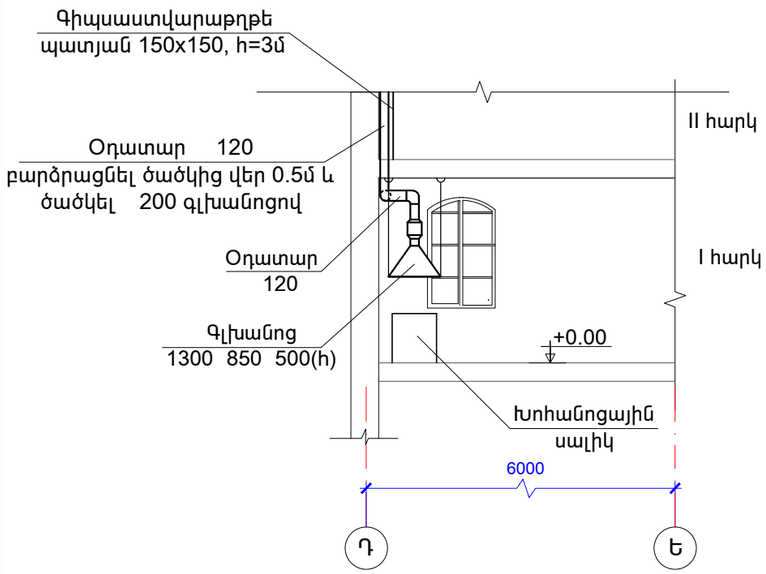

Արտածման Ա 2 համակարգ

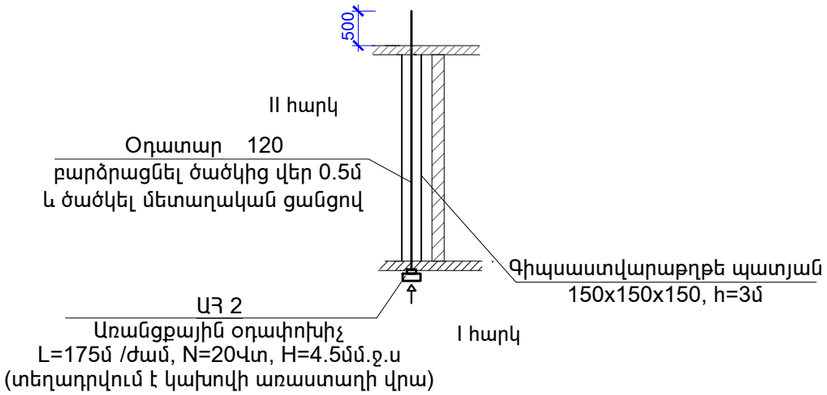

Արտածման Ա4 համակարգ

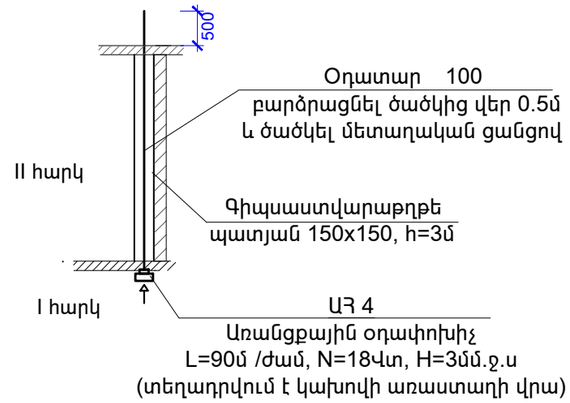

Արտածման Ա5, Ա6 համակարգեր

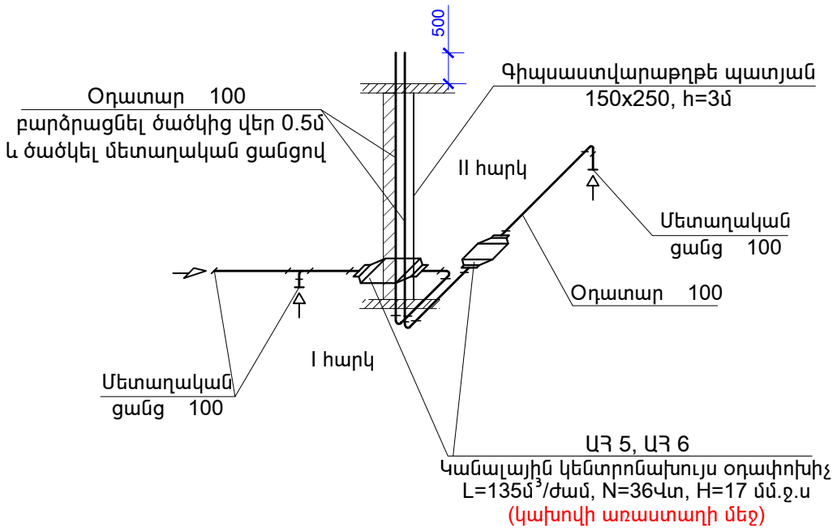

Արտածման Ա 3, Ա 7 համակարգեր

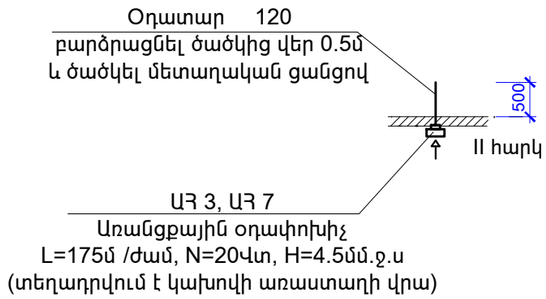

Ծանոթություն

Բոլոր օդատարները բարձրացվում են ծածկից վեր 0.5մ (տանիքի տակ), ջերմամեկուսացվում են նրբաթիթեղապատ հանքաբամբակով δ=40մմ և ծածկվում մետաղական ցանցով: Տանիքում գոյություն ունեն պատուհաններ, որոնք ապահովվում են օդի արտածումը:

Ծրագրի առաջադրանք՝ TAT-05				Աբովյանի մանկապարտեզի կառուցում		
				Օդափոխություն	ՓՈՒԼ	ԹԵՐԹ	ԹԵՐԹԵՐ
					ԱՆ	Օ-4	4
				Օդափոխության արտածման համակարգի սխեմաներ	INTER energia ԻՆՏԵՐ էներգիա ՍՊԸ	
Նախագծ.	Ա. Թորոսյան					
Պաշտոն	Ազգանուն	Ստորագր.				